www.3dp-evolution.de

3DP-Evolution Simtastik „Windy“

Interaktives geschwindigkeitsabhängiges Gebläse-System

Dokumentation

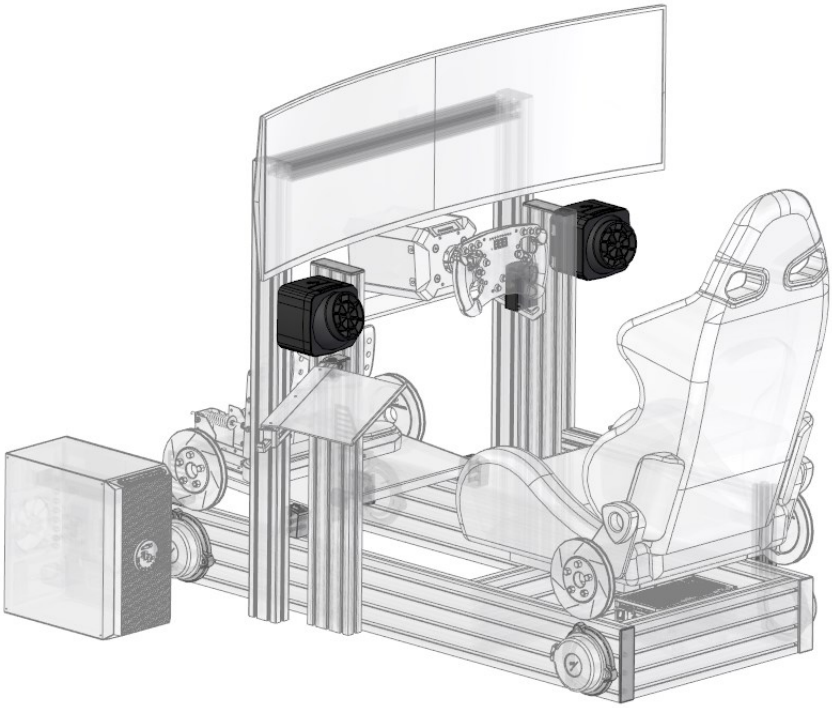

Nie wieder ohne Kühlung im Simring!

Speziell für VR-Fahrer mit VR-Brille unverzichtbar, eine ganz neue Art des Simracing, Realismus pur mit insgesamt 680 m^3/h max. Kühlung

Diese Dokumentation ist Eigentum der 3DP-Evolution und nicht zur freien Vervielfältigung freigegeben
3DP-Evolution© 2023

Inhaltsverzeichnis

1 Garantie, Gewährleistung, Haftungsausschluss und Sicherheit 4

2 Informationen zum 3DP-Evolution Simtastik Windy Kit 5

2.1 Das Windy Kit besteht aus: 5

2.2 Zum Betreiben der 3DP-Evolution Simtastik Windy werden benötigt 5

3 Montage der 3DP-Evolution Simtastic Windy Kit's 6

3.1 Montage der Gehäuse ..... **Fehler! Textmarke nicht definiert.**

4 Installation des 3DP-Evolution Simtastik Windy Kit Steuereinheit: ..... **Fehler! Textmarke nicht definiert.**

4.1 Einstecken der Verbindungs-Kabel der Fans in die Steuerbox ..... **Fehler! Textmarke nicht definiert.**

5 Einrichten von Simhub ..... **Fehler! Textmarke nicht definiert.**

5.1 Sollten Sie seither Simhub nicht verwendet haben laden Sie sich bitte die kostenlose Software von https://www.simhubdash.com/ herunter und installieren Sie sie bitte. ..... **Fehler! Textmarke nicht definiert.**

5.2 Einstecken der Steuereinheit: ..... **Fehler! Textmarke nicht definiert.**

5.2.1 Verwenden Sie das mitgelieferte 2m USB-Kabel und verbinden Sie die Steuereinheit mit dem PC: ..... **Fehler! Textmarke nicht definiert.**

6 Konfiguration in Simhub ..... **Fehler! Textmarke nicht definiert.**

6.1 Aktivieren der Shakeit-Wind Sektion falls nötig ..... **Fehler! Textmarke nicht definiert.**

6.2 Prüfen und aktivieren des 3DP-Evolution-Simrace Windy Steuergerätes ..... **Fehler! Textmarke nicht definiert.**

6.2.1 Vor dem Einstecken der USB-Verbindung: ..... **Fehler! Textmarke nicht definiert.**

6.2.2 Nach dem Einstecken der Verbindung ..... **Fehler! Textmarke nicht definiert.**

6.2.3 Aktivieren des Windy in der Konfiguration „Shakeit Wind" ..... **Fehler! Textmarke nicht definiert.**

6.2.4 Importieren des 3DP-Evolution Simtastic Windy Profiles: ..... **Fehler! Textmarke nicht definiert.**

6.3 Konfigurieren der 3DP-Evolution Simtastic Windy's ..... **Fehler! Textmarke nicht definiert.**

7 Fazit und Rückmeldung von Testern und Kunden: 7

8 Hinweis auf 3DP-Evolution Bass-Shaker Kits Produkte 7

9 Nachwort: 9

10 Anhang: 10

10.1 Abmaße der Windy Gehäuse 10

Diese Dokumentation ist Eigentum der 3DP-Evolution und nicht zur freien Vervielfältigung freigegeben
3DP-Evolution© 2023

Vorwort

Herzlichen Glückwunsch zum Kauf Ihres

„3DP-Evolution Simtastik Windy Kit“

Diese Dokumentation des kompletten Kit, wird Ihnen helfen, schnell und sicher in den Genuss des

„***Realen Fahrtwindes und Kühlung in Echtzeit***“ zu kommen.

Einstellbare Standard Kühlung im Stand und geschwindigkeitsabhängige Kühlung sind jetzt damit möglich und mehr.

Für die Immersion im Rahmen der Rennsimulationen ist das Erlebnis ein weiterer „Quantensprung“ inklusive endlich einer vernünftigen Kühlung im SimRig!

Der 3DP-Evolution Simtastik Windy Kit ist mit der Telemetrie der jeweiligen Rennsimulation verbunden.

Wichtig bevor Sie Sich dieses Kit zulegen, prüfen sie ob die Simulationen die Sie nutzen auch die Eigenschaften der Windy's unterstützt, oder fragen Sie uns

Wir entwickeln und testen zu 100% auf Assetto Corsa Competizione

Vorab ein Zitat:

Als ehemaliger (openwheeler) Rennfahrer in der realen Welt, kann ich Ihnen versprechen, mit dem „***3DP-Evolution Simtastik Windy Kit“***, **„wird es sich ab jetzt auch für Sie, wie eine neue Dimension der Simulation und fast identisch wie im echten Rennauto anfühlen“!**

Wir bedanken uns für Ihr Vertrauen und den Kauf unseres „**3DP-Evolution Simtastik *Windy Kit*** “ und helfen Ihnen mit dieser Dokumentation, Ihr Gerät in kurzer Zeit anschließen und in Betrieb nehmen zu können.

Wir wünschen Ihnen genau so viel Spaß mit dem Kit, wie wir es hier jeden Tag in unserem Simulator haben.

Mit freundlichen Grüßen Ihr 3DP-Evolution Team

Kontakt: info@3dp-evolution.de

Diese Dokumentation ist Eigentum der 3DP-Evolution und nicht zur freien Vervielfältigung freigegeben
3DP-Evolution© 2023

1 Garantie, Gewährleistung, Haftungsausschluss und Sicherheit

1. Der *„3DP-Evolution Simtastic Windy Kit“* kommt fertig montiert und betriebsbereit.

   Die Verkabelung des Windy Kit darf nur mit ausgeschaltetem Gerät bzw. mit gezogenem Netzadapter durchgeführt werden!

2. Es gelten die gesetzlichen Garantie Bestimmungen und Gewährleistungszeiträume
   Die Garantie auf das Gerät beträgt 12 Monate.

3. Durch Öffnen der Steuereinheit, oder Aufbrechen des Gerätesiegels, erlischt die Garantie und Gewährleistung des Gerätes.

4. Die Steuereinheit arbeitet mit ungefährlichen 5V (PC-USB), ebenso wie das separate 12V Netzteil für die Versorgung der Windy‘s!

   Vermeiden Sie trotzdem Kurzschlüsse jeglicher Art, da sonst die elektronischen Bauteile, die in der Steuereinheit verbaut sind zerstört werden könnten.

5. Der Käufer ist verantwortlich für den ordnungsgemäßen Umgang mit dem Gerät gegenüber anderen Personen und hat hierbei die Aufsichtspflicht, für einen gesicherten Umgang mit dem Gerät.

Diese Dokumentation ist Eigentum der 3DP-Evolution und nicht zur freien Vervielfältigung freigegeben
3DP-Evolution© 2023

2 Informationen zum 3DP-Evolution Simtastik Windy Kit

2.1 Das Windy Kit besteht aus:

a. 2x Simtastic Windy Gehäusen „Links und Rechts“, mit jeweils einem geregelten 120mm Lüfter mit je max. 340m^3/h Luftdurchsatz
b. 4 x M4x16mm Inbus-Schrauben mit 4 x M4 Nutensteinen für die Nut 8 in den Gehäusen vormontiert
c. Die Windy’s sind mit den Steuerkabeln von ca. 1,40m; 0,8m vorinstalliert
d. Die Steuereinheit mit USB (2.0) / 12V Anschluss und flexiblen Nut8 Adaptern
e. 1x 2m USB-Kabel zum Verbinden mit dem PC
f. 1 x Netzteil 12V für die Versorgung der Lüfter

2.2 Zum Betreiben der 3DP-Evolution Simtastik Windy werden benötigt

1. 1x Freie Steckdose für den Anschluss des 12V Netzteiles
2. 1x Freier USB2 oder USB3 Steckplatz am PC
3. SimHub die kostenlose Software : (https://www.simhubdash.com) zur Steuerung des Simtastic Windy‘s
4. Konfigurations-Datei des “3DP-Evolution Simtastic Windy V1.0.shwindprofile”

Das „**notwendige Konfigurationsfile“** senden wir ihnen sofort nach Bestellung des „3DP-Evolution Simtastik Windy“ per mail zu. Im Folgenden habe wir eine Dokumentation erstellt wie sie diese in Simub importieren und das System fertig einrichten.

Das komplette Kit kann in wenigen Minuten am Simrig angebracht werden.

Alle Komponenten inkl. Montagematerial sind vollständig vorhanden

Diese Dokumentation ist Eigentum der 3DP-Evolution und nicht zur freien Vervielfältigung freigegeben
3DP-Evolution© 2023

3 Montage der 3DP-Evolution Simtastic Windy Kit's

Die Gehäuse der beiden Simtastic Windy's sind schon mit jeweils 2 Nutensteinen N8 vormontiert.

Zur Installation des Kits bitte die Abdeckungen der senkrechten Alu Profile, die zum Stützen der Wheel-Base (Lenkrad) an Ihrem Rig installiert sind, entfernen.

Es ist unerheblich ob sie 40x80 oder 40x120 mm senkrechte Stützen haben, benötigt zur Befestigung wird lediglich eine freie Nut8.

Sowohl die Steuerbox als auch die Windy's Gehäuse können dann von oben einfach in die Nuten eingeschoben werden.

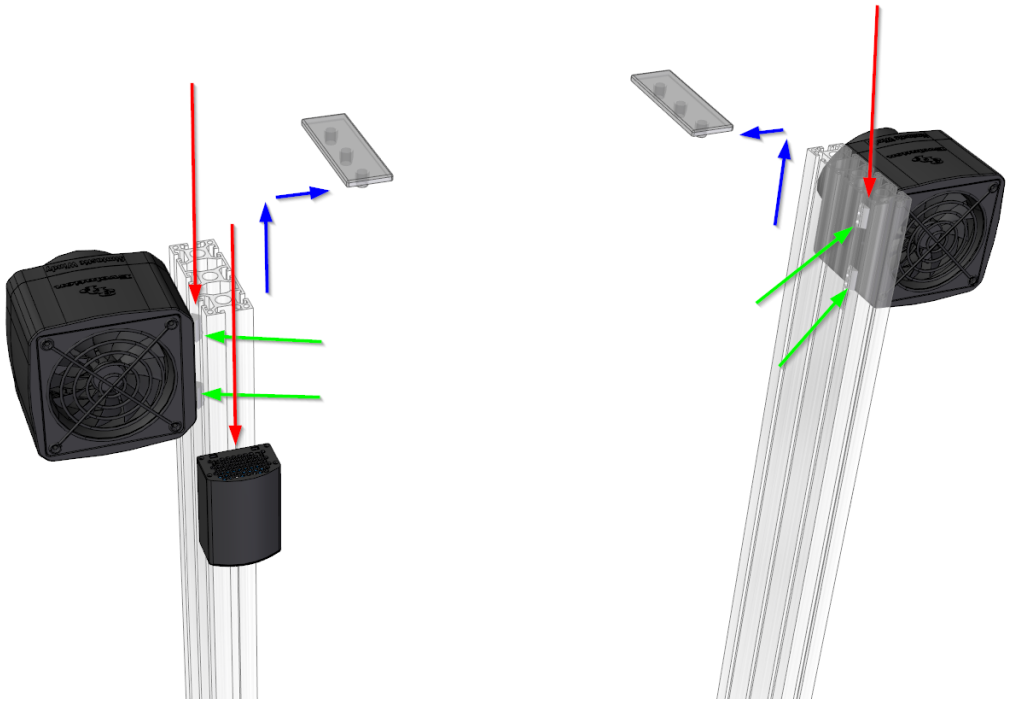

Das Steuergehäuse ist mit flexiblen Füßen ausgestattet, die ein Einschieben kinderleicht ermöglichen.

Diese Dokumentation ist Eigentum der 3DP-Evolution und nicht zur freien Vervielfältigung freigegeben
3DP-Evolution© 2023

4 Fazit und Rückmeldung von Testern und Kunden:

Neben der Möglichkeit endlich im Rennen nicht mehr den Hitzeinfarkt erleben zu müssen,

möchten wir vor allem die Reaktionen der VR-Fahrer nicht vorenthalten.

Selten haben wir so viele leuchtenden Augen und lachende Gesichter unter den Brillen hervorkommen sehen!

Die einhellige Meinung ganz besonders der „Open Wheeler Fraktion (Formel und ähnliche Fahrzeuge) gaben nur positives krasses Feedback.

Zitat“ Unfassbar es fühlt sich an wie im echten offenen Cockpit des Rennfahrzeuges zu sitzen“

Und aber auch grundsätzlich **„endlich notwendige Kühlung mit der Brille zu haben“**

kann man **„sonst fast nirgends bezahlbar kaufen“!**

Danke für das Positive Feedback an die Kunden, das ist unser Fuel!

5 Hinweis auf 3DP-Evolution Bass-Shaker Kits Produkte

Diese Dokumentation ist Eigentum der 3DP-Evolution und nicht zur freien Vervielfältigung freigegeben
3DP-Evolution© 2023

Falls Sie auch Interesse an unsern einzigartigen Bass-Shaker Systemen haben, finde Sie diese in unserem Online-Shop https://3dp-evolution.de/produkt-kategorie/simracing

Diese Dokumentation ist Eigentum der 3DP-Evolution und nicht zur freien Vervielfältigung freigegeben
3DP-Evolution© 2023

6 Nachwort:

Herzlichen Glückwunsch, Sie haben diese Dokumentation erfolgreich umgesetzt.

Wir wünschen Ihnen Begeisterung, tägliche langanhaltende und wiederkehrenden Freude

und

„Jedes Mal aufs Neue eine Gänsehaut, beim Starten Ihres Rennwagens!“

Wir bedanken uns für Ihr Vertrauen und den Kauf unseres

„3DP-Evolution Simtastik Windy Kit“

und hoffen, wir habe Ihnen mit dieser Dokumentation einen guten Start mit Ihrem Gerät vermitteln können.

Kreative Verbesserungen und Rückmeldung sind erwünscht. Melden Sie sich bei uns, wenn Sie Vorschläge und Ideen haben.

Bis dahin

Ihr 3DP-Evolution Team

Diese Dokumentation ist Eigentum der 3DP-Evolution und nicht zur freien Vervielfältigung freigegeben
3DP-Evolution© 2023

7 Anhang:

7.1 Abmaße der Windy Gehäuse

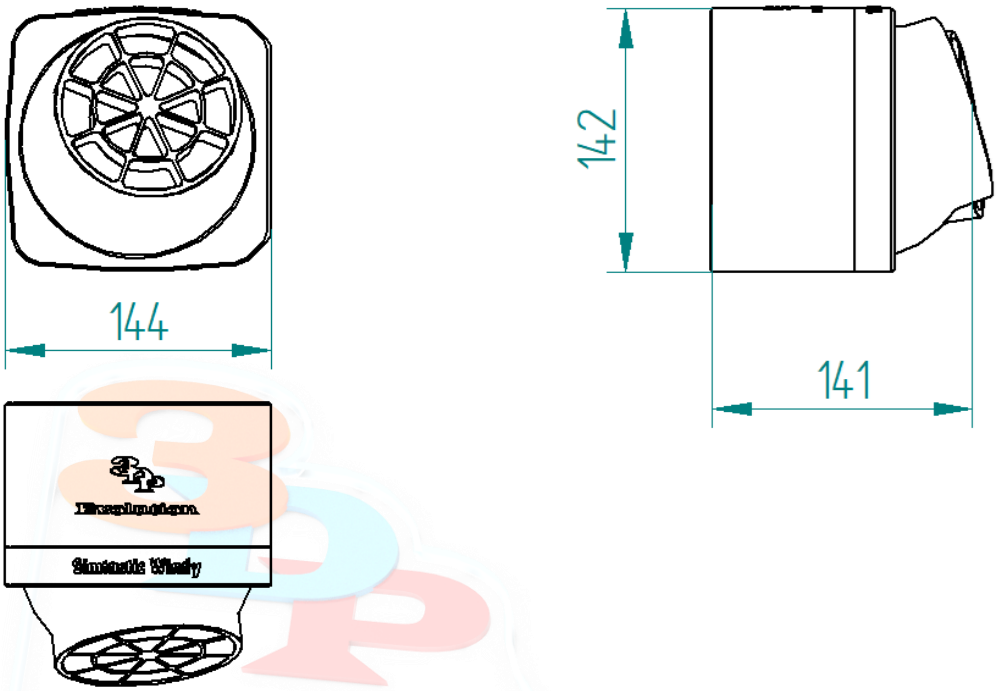

Die Gehäuse sind aus Biologisch abbaubarem PLA gefertigt

Diese Dokumentation ist Eigentum der 3DP-Evolution und nicht zur freien Vervielfältigung freigegeben
3DP-Evolution© 2023